# OPTIMIX
# 3G 250-270

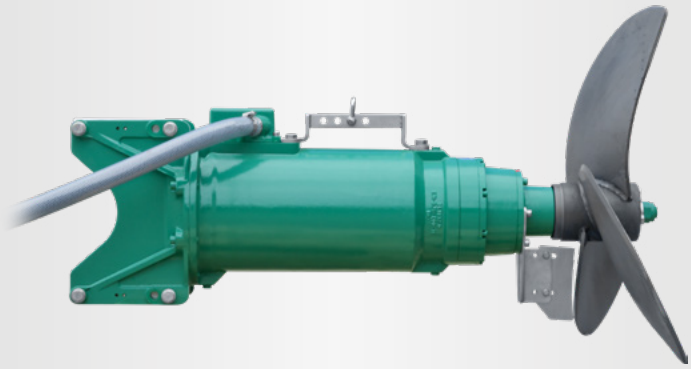

## 应用
适用于沼气罐和粪坑
干物质含量至12 %
底物温度至55°C
pH值6.5 - 8.2

## 电机
电机功率：25.0 千瓦
400伏，50赫兹，特殊型号请询问
保护等级IP 68，耐压至10米
PTC 130 °C 作为过热保护
高功率因数 cos φ 0.84
分隔的油室，气轮机油

## 齿轮
流星齿轮
齿轮减速比 i =5.35
长效齿轮油
每8.000个工作小时后需要换油

## 抗腐蚀
延性铸铁外壳(GGG40)
涂层和2种原料混合Epoxy 涂漆
搅拌器和支架杆经过电气隔离

## 电缆
压制密封的电缆，电缆标准长度10 米
电缆 4 x 10 + 4 x 1毫米², ø 26毫米²，
抗微生物
应力释放800 牛

## 桨叶
3片式高效动态平衡桨叶
Optimix 3G | 25 千瓦｜ 桨叶HD+ 900 | 270 转/分钟
材质不锈钢304，不锈钢316 或加硬钢，特殊材质请询问

## 和导杆的连接
引导单元和导杆之间有4个轮子连接，用于平滑调整高度：
25 千瓦：
120 / 150 毫米 四方杆

## 轴承
机械密封 碳化硅/碳化硅
2个加硬钢材质的圆锥滚子轴承用来吸收轴向力
轴 Ø 45 毫米
分隔的油室，长效齿轮油
POM保护，用于减少摩擦

## 防爆区
授权用于防爆2区
ATEX 分类：CE Ex II 3G Ex ec h IIA T3 Gc

## 控制
软启动或变频

农业
沼气
工业

# OPTIMIX

# 3G 250-270

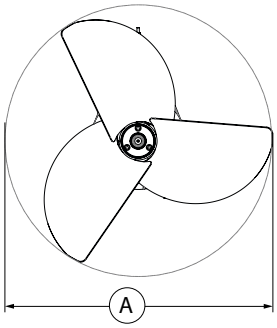


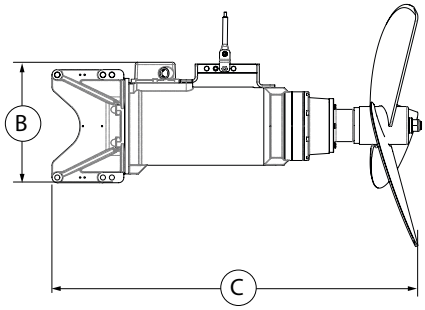


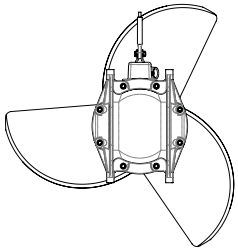

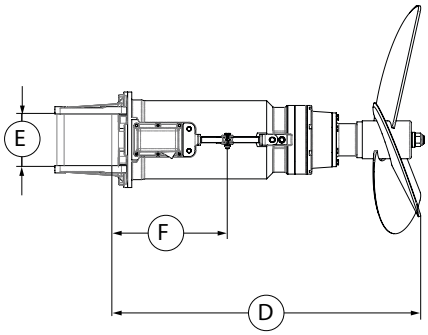


## 规格

| 型号 | A [毫米] | B [毫米] | C 最大 [毫米] | D [毫米] | E [毫米] | F [毫米] | | | | | |
|---|---|---|---|---|---|---|---|---|---|---|---|
| 3G 250-270 | 900 | 400 | 1.280 | 1.100 | 150 (120) | 370 | | | | | |

## 技术数据

| 型号 | 额定功率 [千瓦] | 额定电压 [伏特] | 额定电流 [安培] | 频率 [赫兹] | 功率因数 cos Φ | 变速机减速比 | 搅拌桨叶转速 [转/分钟] | 桨叶直径 [毫米] | 轴向力[千牛] | 流速 [米/秒] * | 水循环 [米³/分钟] | 搅拌机重量 [千克] |
|---|---|---|---|---|---|---|---|---|---|---|---|---|
| 3G 250-270 | 25,0 | 400 | 48,0 | 50 | 0,84 | 5,35 | 270 | 900 | 4,5 | 3,6 | 134 | 260 |

保留技术更改
* 水中距离1.2米

日期：2024-05

© SUMA Rührtechnik GmbH | Martinszeller Str. 21 | DE-87477 Sulzberg
Tel: +49 8376 / 92131 - 56 | Fax: - 19 | SoY@suma.de | www.sumasia.cn